ALUPROF
ALUMINIUM SYSTEMS

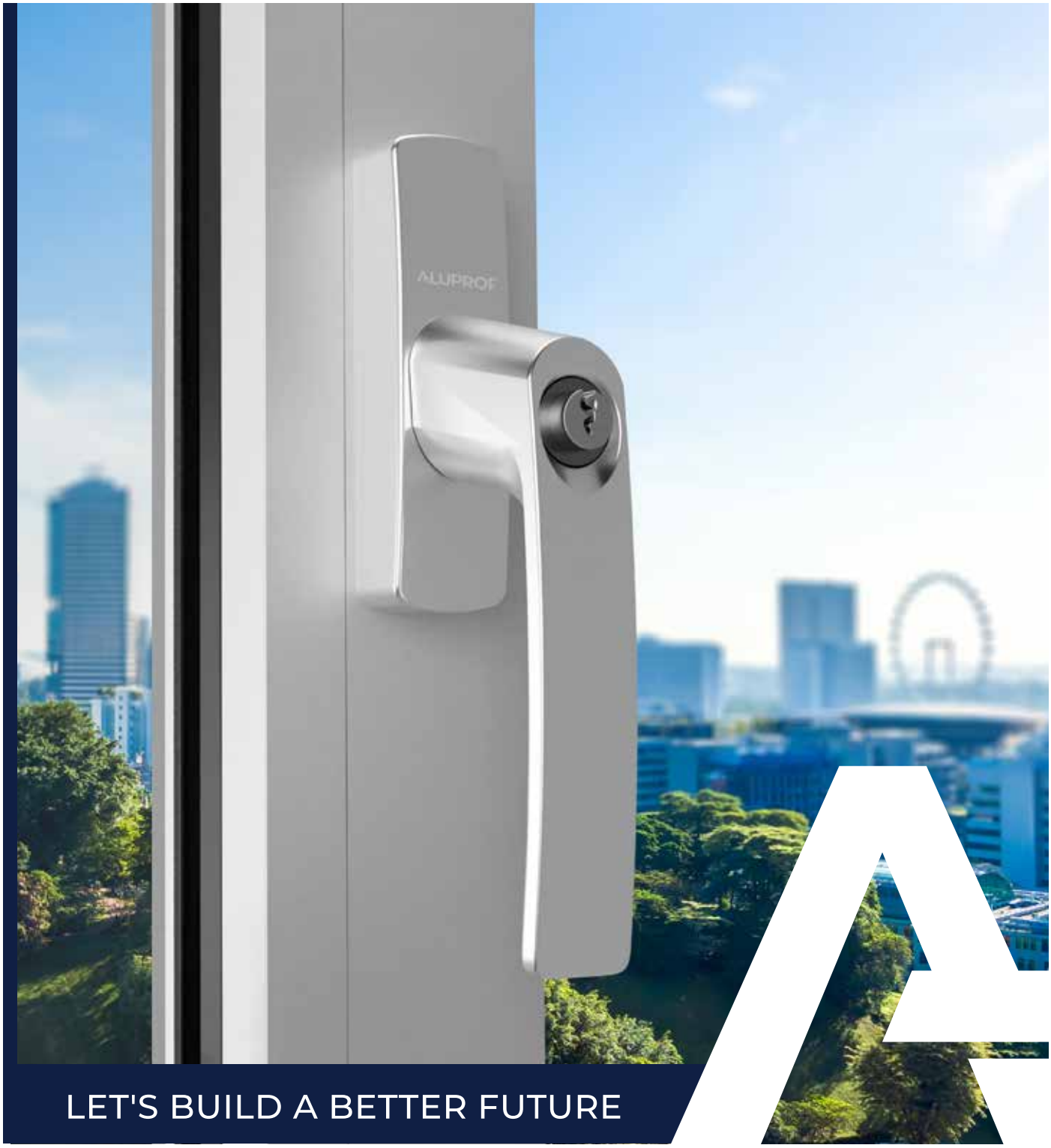

KATALOG KLIK

OBSAH

ALUPROF CLASSIC / 04 /

ALUPROF STYLE / 10 /

ALUPROF LINE / 16 /

ALUPROF STANDARD / 20 /

EDGE / 26 /

HORIZON / 36 /

FAPIM / 46 /

ROTO / 54 /

ALUPROF CLASSIC

ALUPROF CLASSIC
okenní klika

Katalogové číslo	1924104X				
Barvy	podle RAL *	bílá	stříbrná	antracit	černá
Ovládání	trn 7 mm				

* - klika bez loga

ALUPROF CLASSIC
okenní klika, uzamykatelná

Katalogové číslo	1924119X				
Barvy	podle RAL *	bílá	stříbrná	antracit	černá
Ovládání	trn 7 mm				
Vybavení kliky	jednopolohová vložka				

* - klika bez loga

ALUPROF CLASSIC
okenní klika

Katalogové číslo	1924100X				
Barvy	podle RAL *	bílá	stříbrná	antracit	černá
Ovládání	vidlička (1924102 pro kování Roto nebo Fapim, 1924103 pro kování Siegenia)				

* - klika bez loga

ALUPROF CLASSIC
okenní klika, uzamykatelná

Katalogové číslo	1924101X				
Barvy	podle RAL *	bílá	stříbrná	antracit	černá
Ovládání	vidlička				
Vybavení kliky	dvoupolohová vložka				

* - klika bez loga

ALUPROF CLASSIC
jednostranná klika pro zdvižně-posuvné dveře

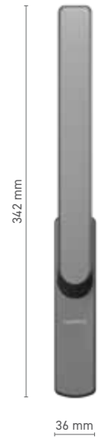

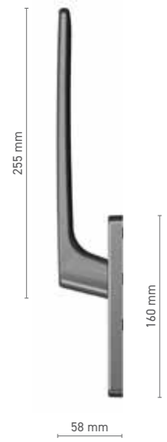

Katalogové číslo	1924120X				
Barvy	podle RAL *	bílá	stříbrná	antracit	černá
Ovládání	trn 10 mm				

* - klika bez loga

ALUPROF CLASSIC
jednostranná klika pro zdvižně-posuvné dveře, uzamykatelná

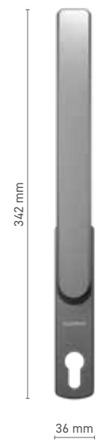

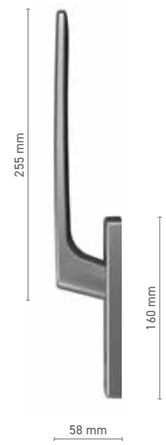

Katalogové číslo	1924121X				
Barvy	podle RAL *	bílá	stříbrná	antracit	černá
Ovládání	trn 10 mm				

* - klika bez loga

ALUPROF CLASSIC
oboustranná klika pro zdvižně-posuvné dveře, uzamykatelná

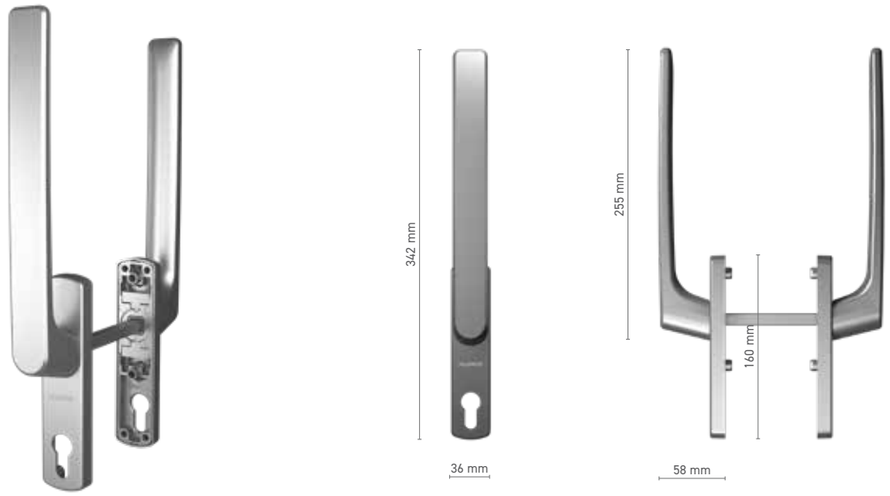

Katalogové číslo	1924122X				
Barvy	podle RAL *	bílá	stříbrná	antracit	černá
Ovládání	trn 10 mm				

* - klika bez loga

ALUPROF CLASSIC
vnější madlo pro zdvižně-posuvné dveře

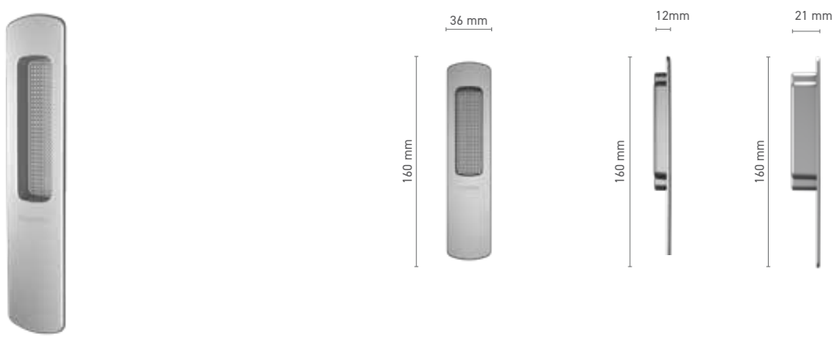

Katalogové číslo	1924123X - 12 mm		1924124X - 21 mm		
Barvy	podle RAL *	bílá	stříbrná	antracit	černá

* - pochwyt bez logo

ALUPROF CLASSIC
jednostranná dveřní klika

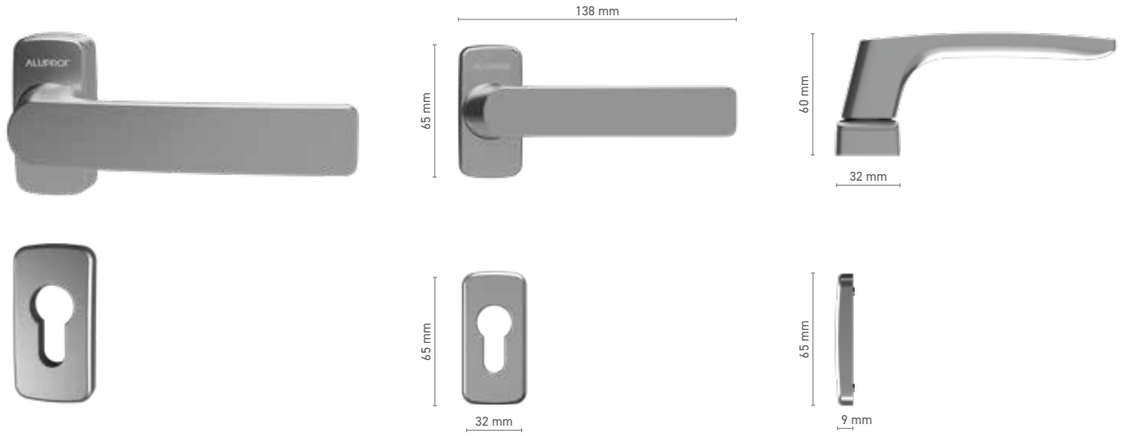

Katalogové číslo	1924111X				
Barvy	podle RAL *	bílá	stříbrná	antracit	černá
Ovládání	trn 8 mm				
Štítek	1924113X				

* - klika bez loga

ALUPROF CLASSIC
oboustranná dveřní klika

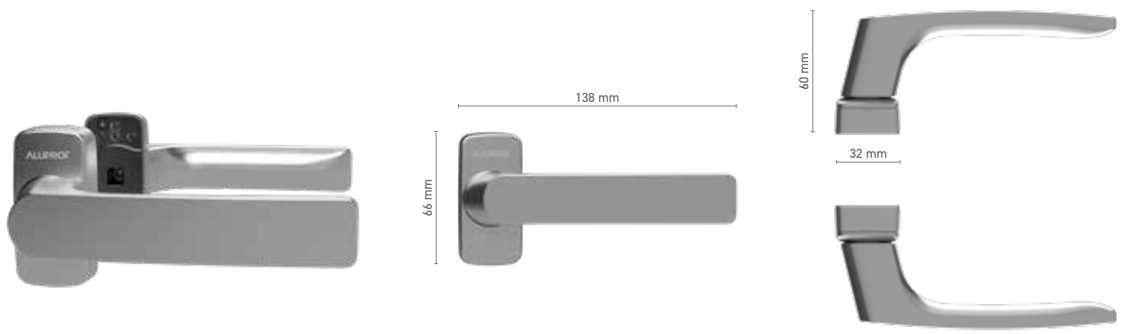

Katalogové číslo	1924110X				
Barvy	podle RAL *	bílá	stříbrná	antracit	černá
Ovládání	trn 8 mm				

* - klika bez loga

ALUPROF STYLE

ALUPROF STYLE
okenní klika

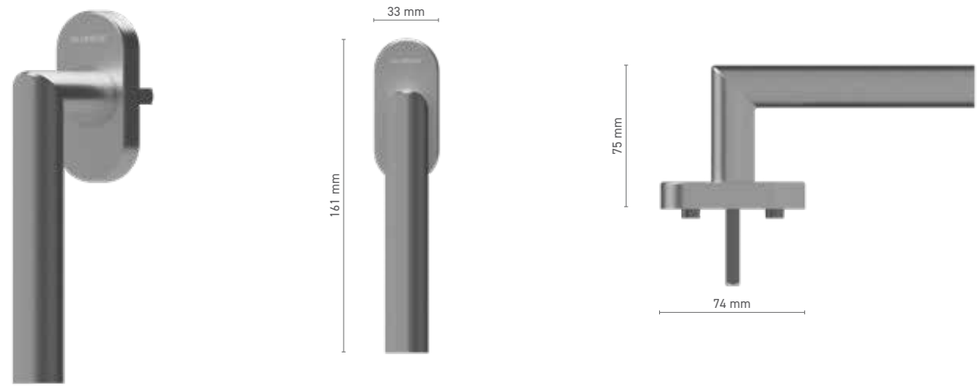

Katalogové číslo	1924204X					
Barvy	nerezová ocel	imitace nerezi	přírodní elox	bílá	antracit	černá
Ovládání	trn 7 mm					

ALUPROF STYLE / STYLE TBT
okenní klika, uzamykatelná

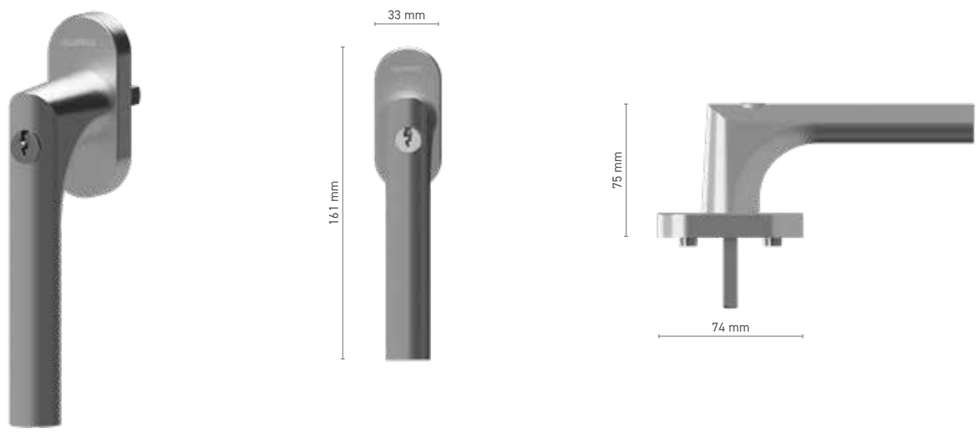

Katalogové číslo	1924205X / 1924206X					
Barvy	nerezová ocel	imitace nerezi	přírodní elox	bílá	antracit	černá
Ovládání	trn 7 mm					
Vybavení kliky	jednopolohová vložka / TBT					

ALUPROF STYLE
jednostranná klika pro zdvižně-posuvné dveře

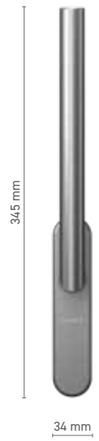

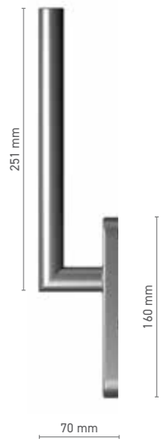

Katalogové číslo	1924212X					
Barvy	nerezová ocel	imitace nerezi	přírodní elox	bílá	antracit	černá
Ovládání	trn 10 mm					

ALUPROF STYLE
jednostranná klika pro zdvižně-posuvné dveře

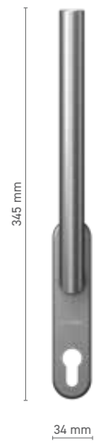

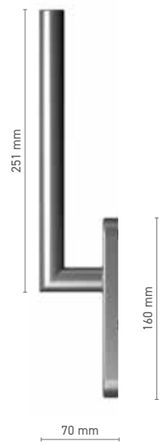

Katalogové číslo	1924213X					
Barvy	nerezová ocel	imitace nerezi	přírodní elox	bílá	antracit	černá
Ovládání	trn 10 mm					

ALUPROF STYLE
oboustranná klika s trnem pro zdvižně-posuvné dveře, uzamykatelná

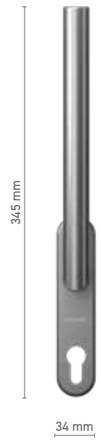

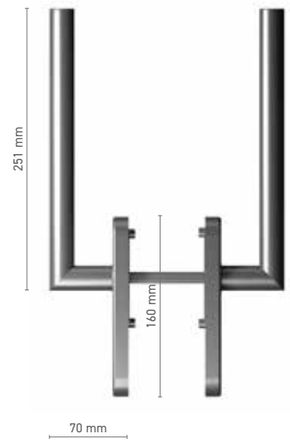

Katalogové číslo	1924214X					
Barvy	nerezová ocel	imitace nerezi	přírodní elox	bílá	antracit	černá
Ovládání	trn 10 mm					

ALUPROF STYLE
vnější madlo pro zdvižně-posuvné dveře

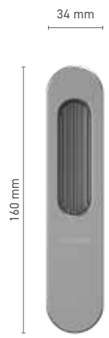

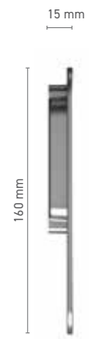

Katalogové číslo	1924211X					
Barvy	nerezová ocel	imitace nerezi	přírodní elox	bílá	antracit	černá

ALUPROF STYLE
jednostranná dveřní klika

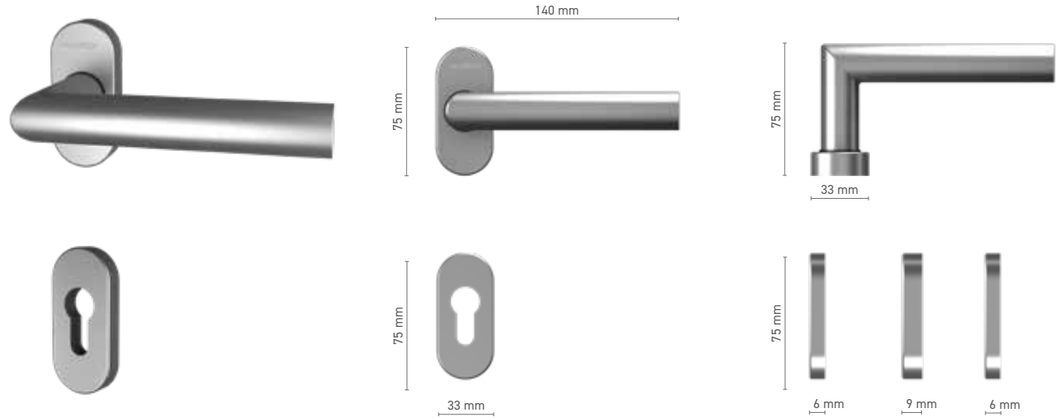

Katalogové číslo	1924218X					
Barvy	nerezová ocel	imitace nerezi	přírodní elox	bílá	antracit	černá
Ovládání	trn 8 mm					
Štítek	1924230X - 6 mm		1924231X - 9 mm		1924234X - 6 mm, nalepovací	

ALUPROF STYLE
vnitřní dveřní klika

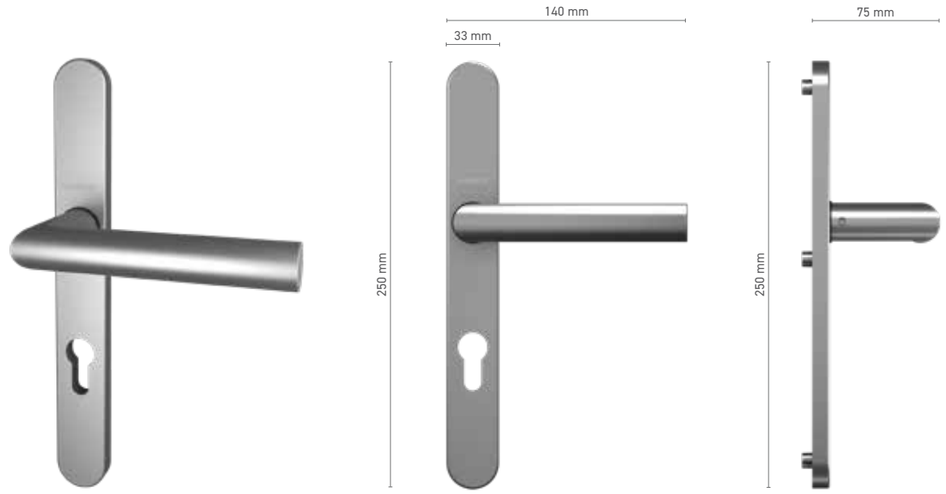

Katalogové číslo	1924216X					
Barvy	nerezová ocel	imitace nerezi	přírodní elox	bílá	antracit	černá
Ovládání	trn 8 mm					

ALUPROF STYLE
oboustranná dveřní klika

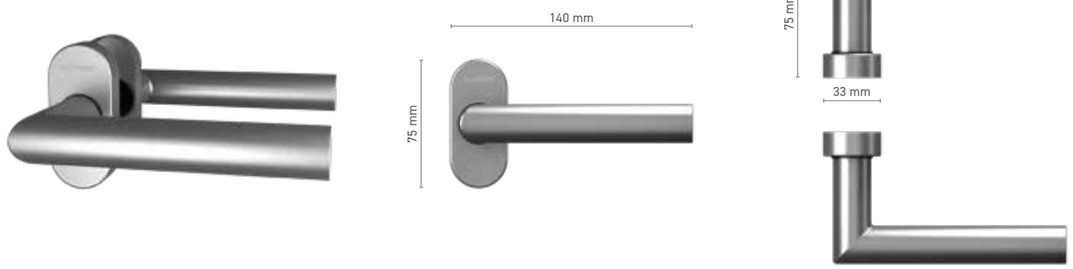

Katalogové číslo	1924219X					
Barvy	nerezová ocel	imitace nerezi	přírodní elox	bílá	antracit	černá
Ovládání	trn 8 mm					

ALUPROF STYLE
vnější dveřní klika

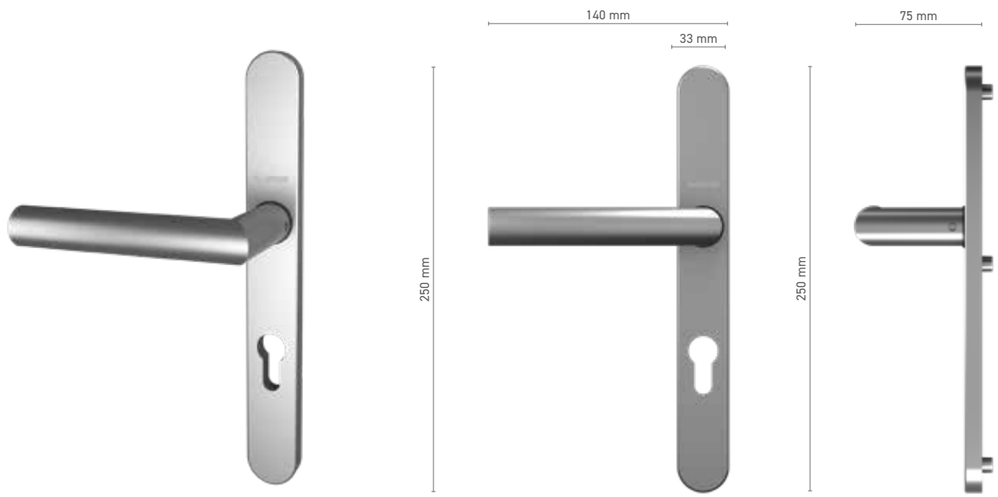

Katalogové číslo	1924217X					
Barvy	nerezová ocel	imitace nerezi	přírodní elox	bílá	antracit	černá
Ovládání	trn 8 mm					

ALUPROF LINE

ALUPROF LINE
oboustranná dveřní klika

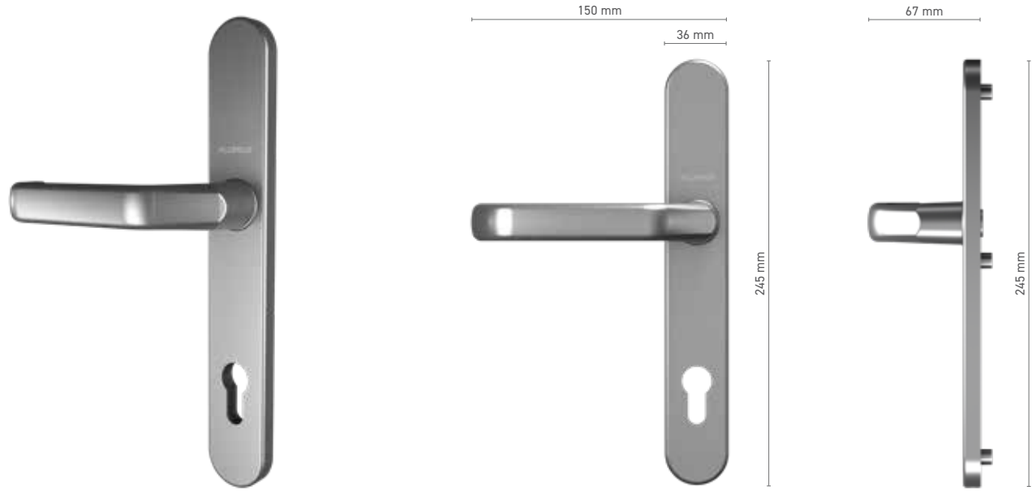

Katalogové číslo	1924220X / 1924221X					
Barvy	nerezová ocel	imitace nerezi	přírodní elox	bílá	hnědá	antracit
Ovládání	trn 8 mm					

ALUPROF LINE
oboustranná dveřní klika (pro dveře se žaluziemi)

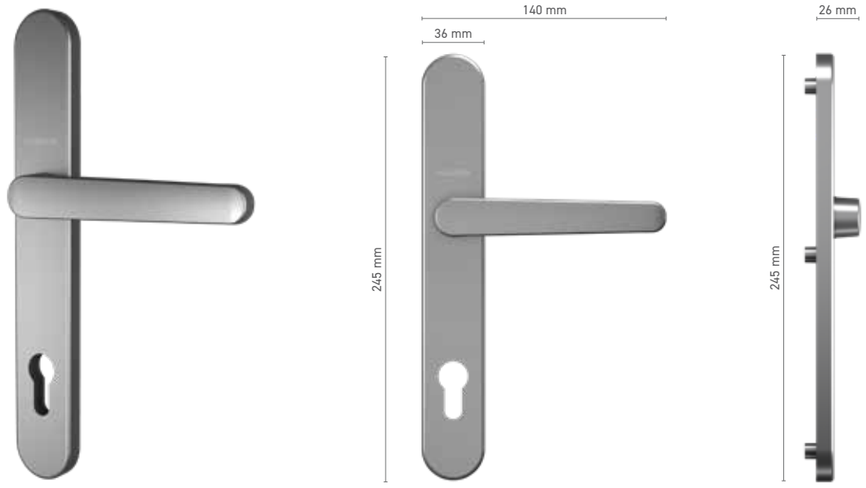

Katalogové číslo	1924223X			
Barvy	imitace nerezi	přírodní elox	bílá	hnědá
Ovládání	trn 8 mm			

ALUPROF LINE
vnější madlo

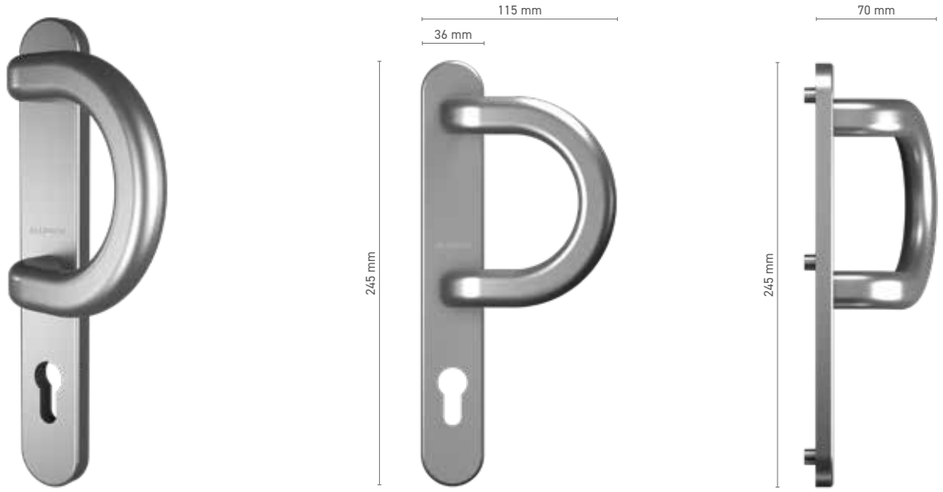

Katalogové číslo	1924224X				
Barvy	nerezová ocel	imitace nerezi	přírodní elox	bílá	hnědá

ALUPROF LINE
koule na krátkém štítku

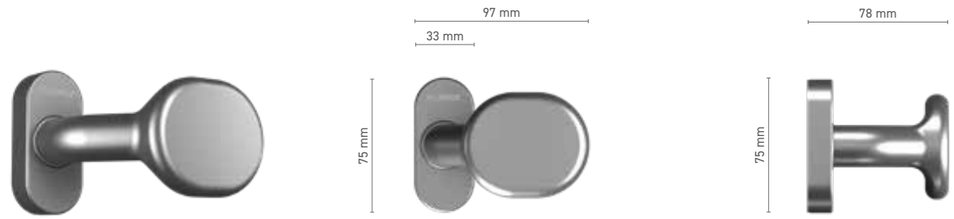

Katalogové číslo	1924228X					
Barvy	nerezová ocel	imitace nerezi	přírodní elox	bílá	hnědá	antracit

ALUPROF LINE
koule na dlouhém štítku

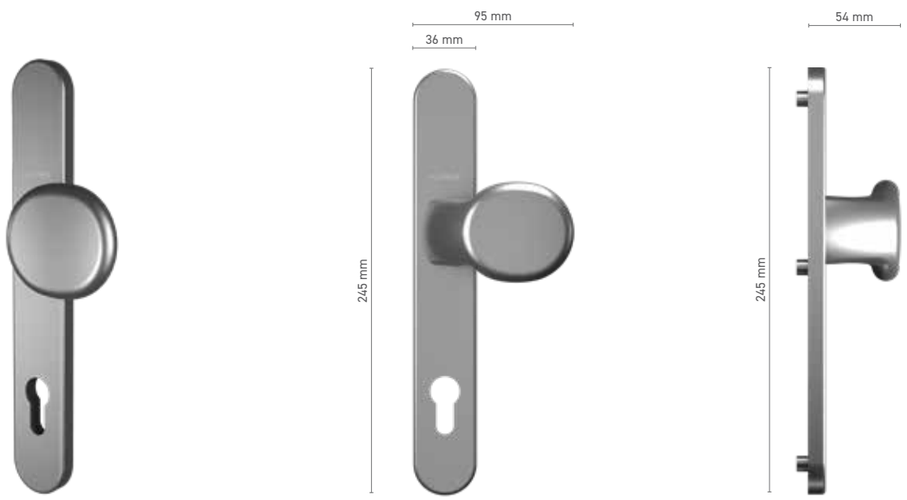

Katalogové číslo	1924226X					
Barvy	nerezová ocel	imitace nerezi	přírodní elox	bílá	hnědá	antracit

ALUPROF LINE
oboustranná dveřní klika

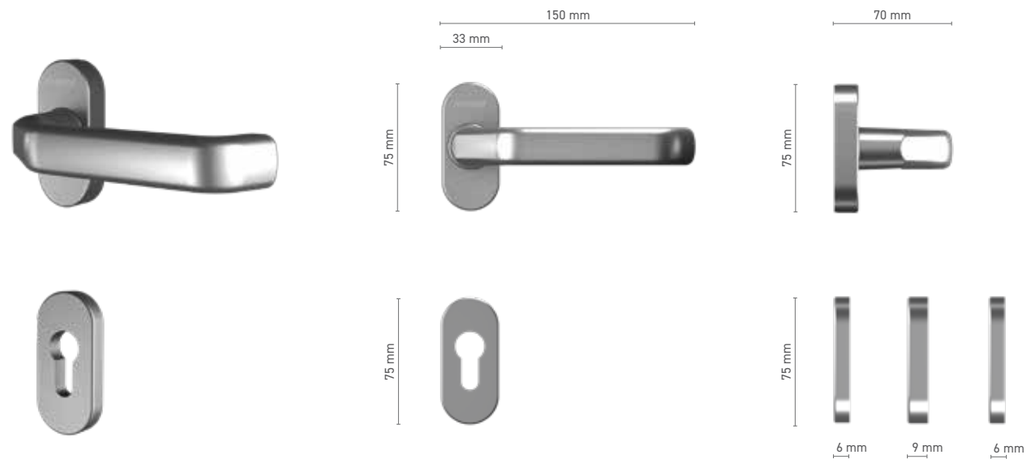

Katalogové číslo	1924229X					
Barvy	nerezová ocel	imitace nerezi	přírodní elox	bílá	hnědá	antracit
Ovládání	trn 8 mm					
Štítek	1924230X - 6 mm		1924231X - 9 mm		1924234X - 6 mm, nalepovací	

ALUPROF STANDARD

ALUPROF STANDARD
okenní klika

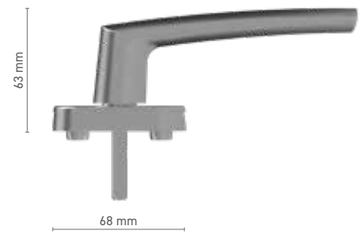

Katalogové číslo	1924201X				
Barvy	imitace nerezi	přírodní elox	bílá	antracit	černá
Ovládání	trn 7 mm				

ALUPROF STANDARD / STANDARD TBT
okenní klika, uzamykatelná

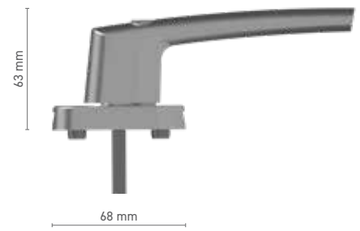

Katalogové číslo	1924202X / 1924203X				
Barvy	imitace nerezi	přírodní elox	bílá	antracit	černá
Ovládání	trn 7 mm				
Vybavení kliky	jednopolohová vložka / TBT				

ALUPROF STANDARD
klika pro sklopně-posuvné dveře

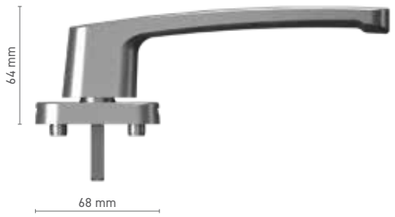

Katalogové číslo	1924207X				
Barvy	imitace nerezi	přírodní elox	bílá	antracit	černá
Ovládání	trn 7 mm				

ALUPROF STANDARD
jednostranná klika pro zdvižně-posuvné dveře

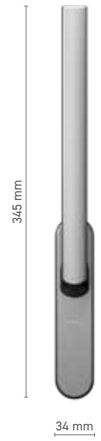

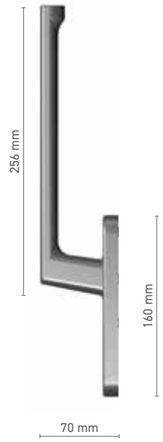

Katalogové číslo	1924208X				
Barvy	imitace nerezi	přírodní elox	bílá	antracit	černá
Ovládání	trn 10 mm				

ALUPROF STANDARD
jednostranná klika pro zdvižně-posuvné dveře

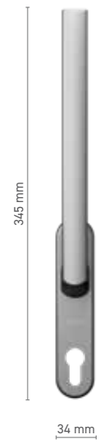

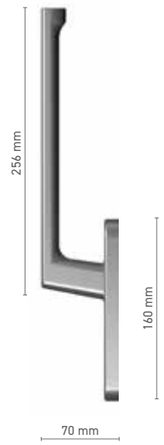

Katalogové číslo	1924209X				
Barvy	imitace nerezi	přírodní elox	bílá	antracit	černá
Ovládání	trn 10 mm				

ALUPROF STANDARD
oboustranná klika pro zdvižně-posuvné dveře

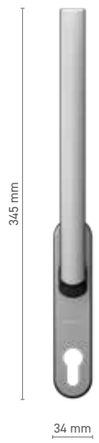

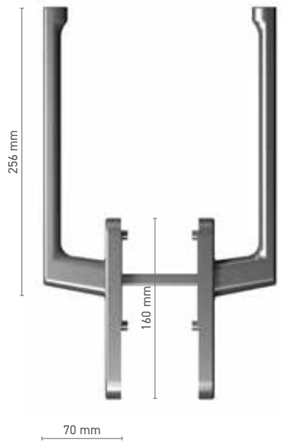

Katalogové číslo	1924210X				
Barvy	imitace nerezi	přírodní elox	bílá	antracit	černá
Ovládání	trn 10 mm				

ALUPROF STANDARD
vnější madlo pro zdvižně-posuvné dveře

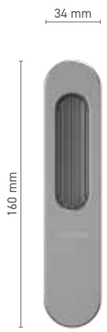

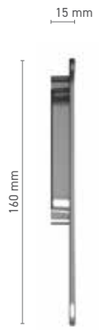

Katalogové číslo	1924211X				
Barvy	imitace nerezi	přírodní elox	bílá	antracit	černá

EDGE

EDGE
okenní klika (kratší rozeta)

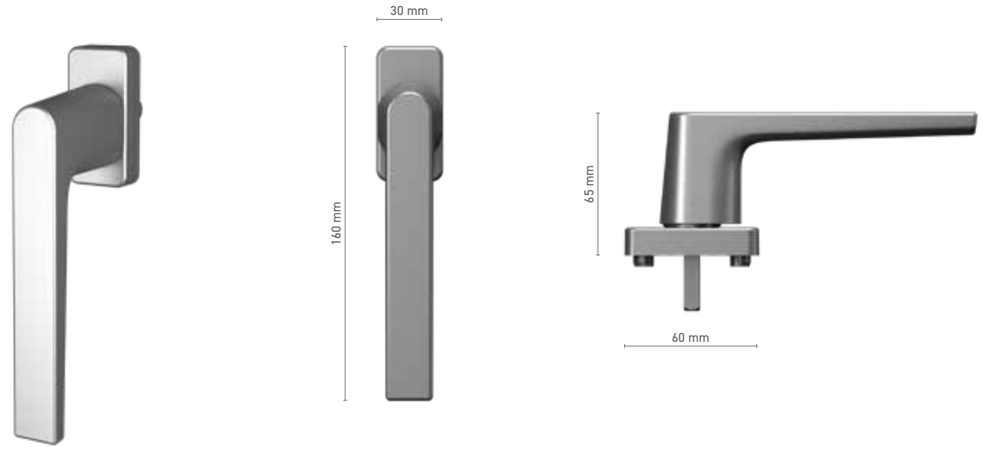

Katalogové číslo	1820231X			
Barvy	imitace nerezi	bílá	antracit	černá
Ovládání	trn 7 mm			

EDGE
okenní klika (delší rozeta)

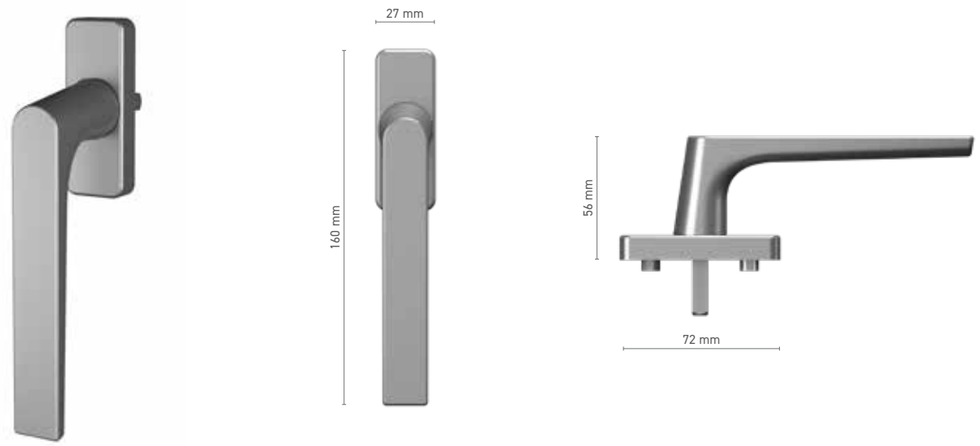

Katalogové číslo	8H00123X				
Barvy	imitace nerezi	přírodní elox	bílá	antracit	černá
Ovládání	trn 7 mm				

EDGE
okenní klika, uzamykatelná

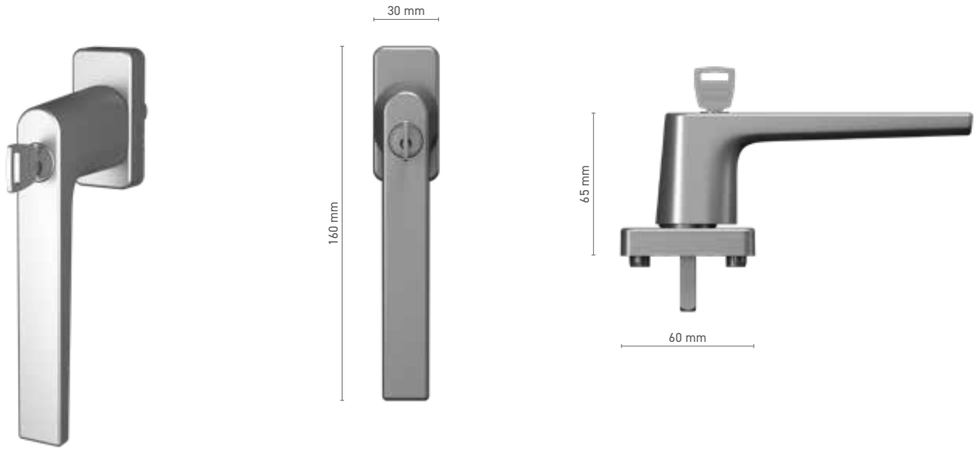

Katalogové číslo	▪ 1820232X / 1820234X			
Barvy	▪ imitace nerezi	▪ bílá	▪ antracit	▪ černá
Ovládání	▪ trn 7 mm			
Vybavení kliky	▪ jednopolohová vložka / funkcja wkładki TF			

EDGE
okenní klika bez rozety

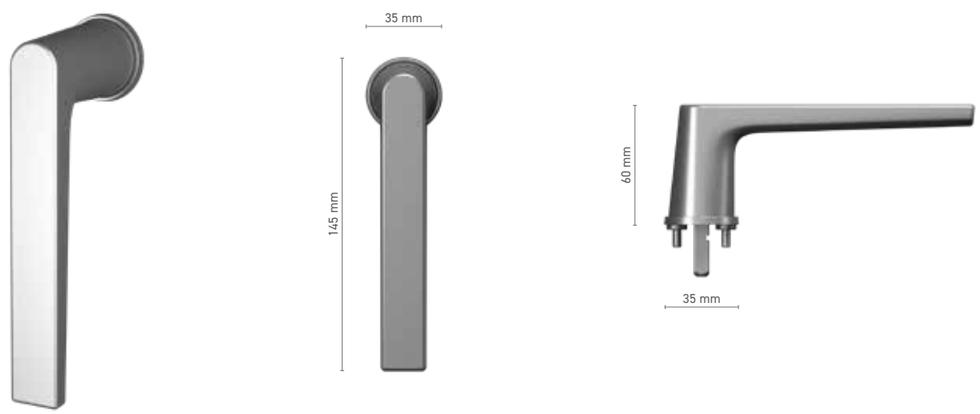

Katalogové číslo	▪ 1820235X			
Barvy	▪ imitace nerezi	▪ bílá	▪ antracit	▪ černá
Ovládání	▪ trn 7 mm			

EDGE
okenní klika bez rozety (širší krček)

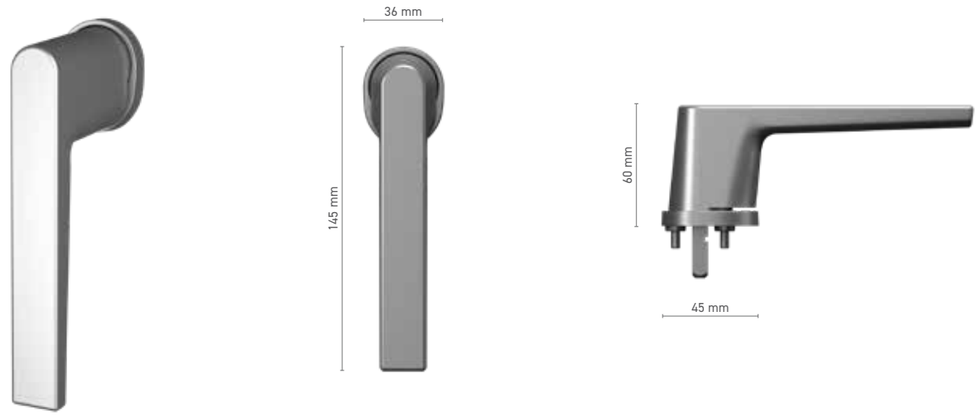

Katalogové číslo	▪ 1820236X				
Barvy	▪ imitace nerezi	▪ přírodní elox	▪ bílá	▪ antracit	▪ černá
Ovládání	▪ trn 7 mm				

EDGE
okenní klika bez rozety (širší krček), uzamykatelná, pro bezpečnostní třídu RC2

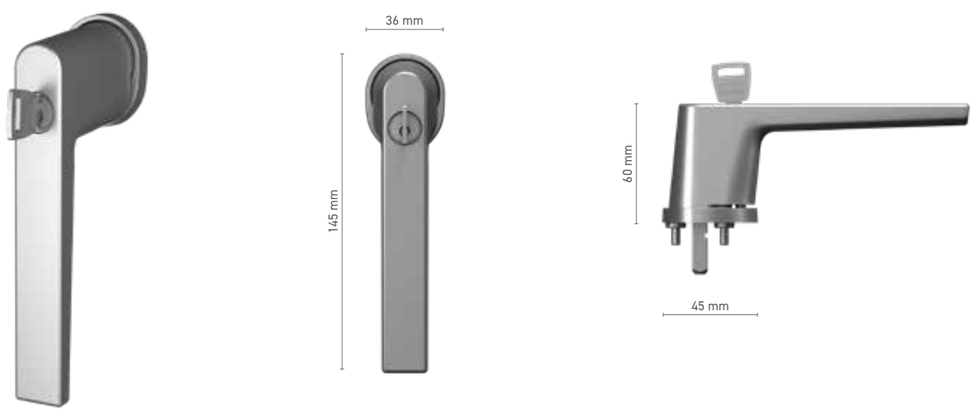

SKG

Katalogové číslo	▪ 1820237X				
Barvy	▪ imitace nerezi	▪ přírodní elox	▪ bílá	▪ antracit	▪ černá
Ovládání	▪ trn 7 mm				
Vybavení kliky	▪ jednopolohová vložka				

EDGE
okenní klika bez rozety (širší krček), uzamykatelná, levá / pravá

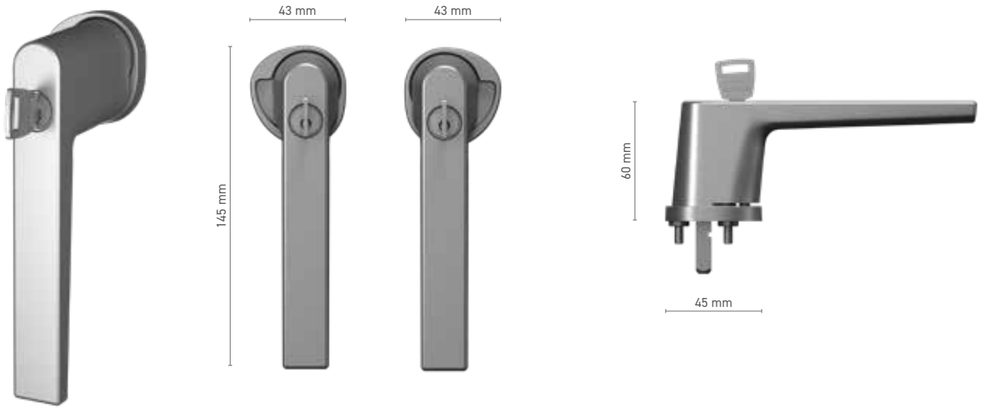

Katalogové číslo	1820238X / 1820239X				
Barvy	imitace nerezi	přírodní elox	bílá	antracit	černá
Ovládání	trn 7 mm				
Vybavení kliky	jednopolohová vložka				

EDGE
oboustranná dveřní klika

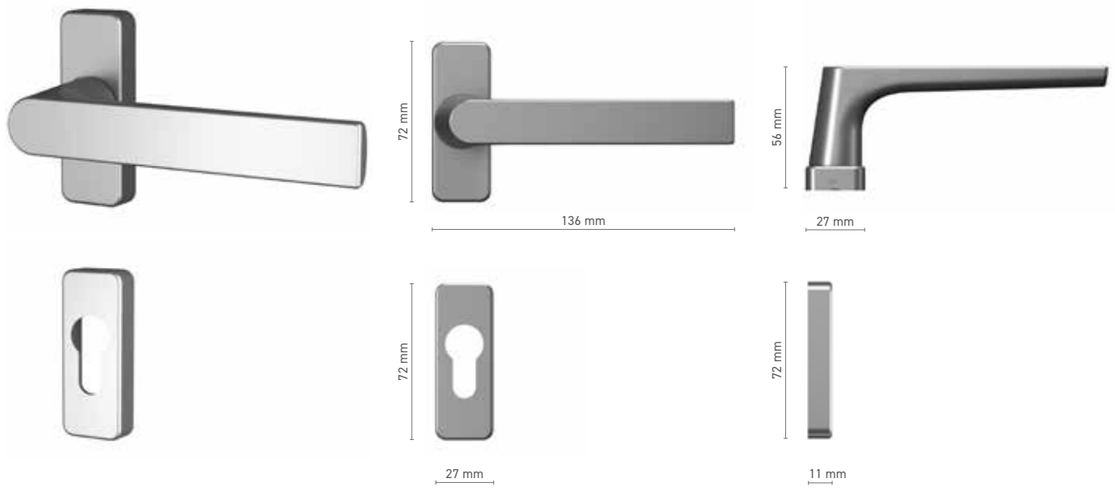

Katalogové číslo	8H00136X / 8H00137X				
Barvy	imitace nerezi	přírodní elox	bílá	antracit	černá
Ovládání	trn 8 mm				
Štítek	8H00138X				

EDGE
oboustranná dveřní klika

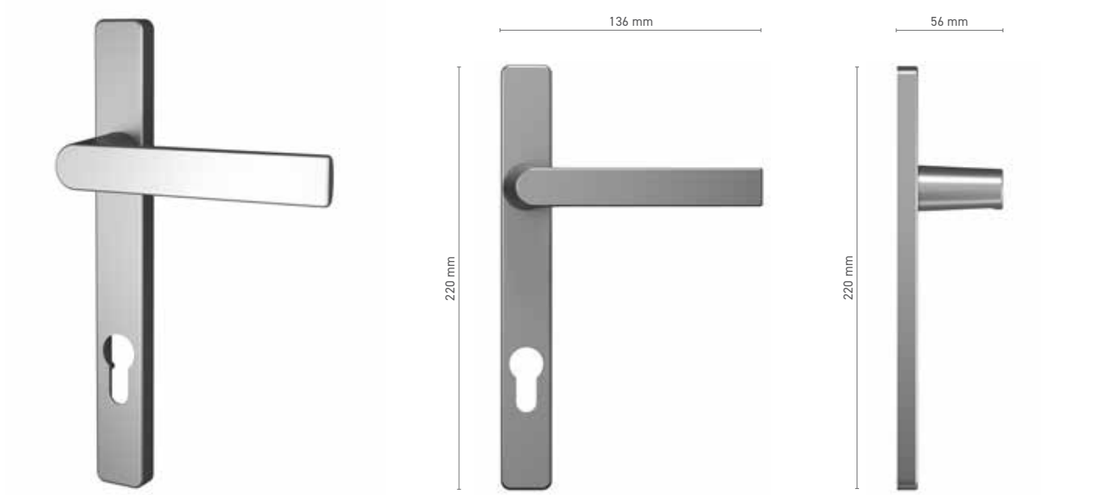

Katalogové číslo	8H00124X / 8H00125X				
Barvy	imitace nerezi	přírodní elox	bílá	antracit	černá
Ovládání	trn 8 mm				

EDGE
oboustranná dveřní klika pro bezpečnostní třídu RC2

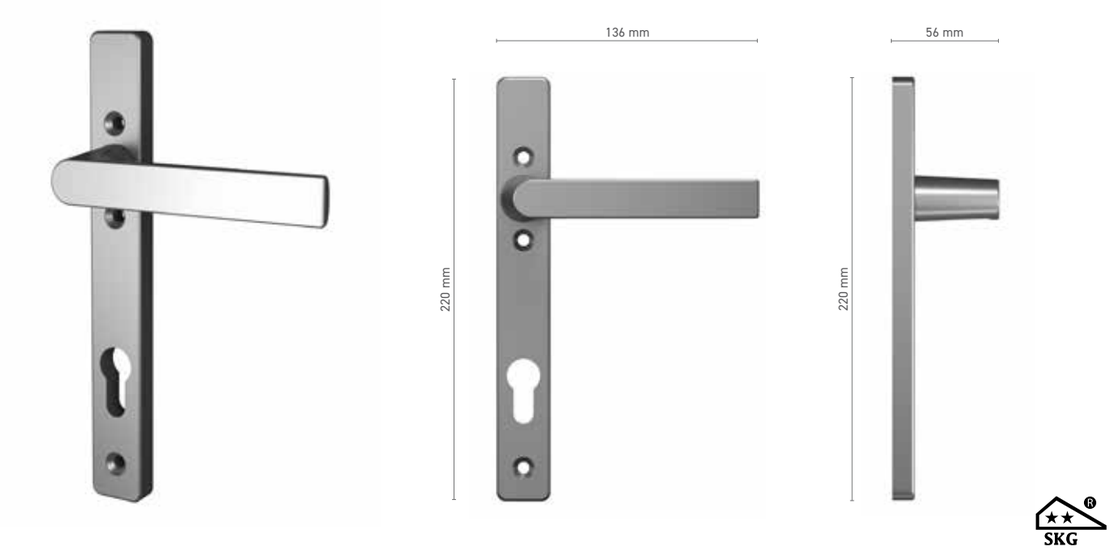

Katalogové číslo	8H00140X / 8H00141X
Barvy	imitace nerezi · přírodní elox · bílá · antracit · černá
Ovládání	trn 8 mm

EDGE
vnější dveřní klika pro bezpečnostní třídu RC3

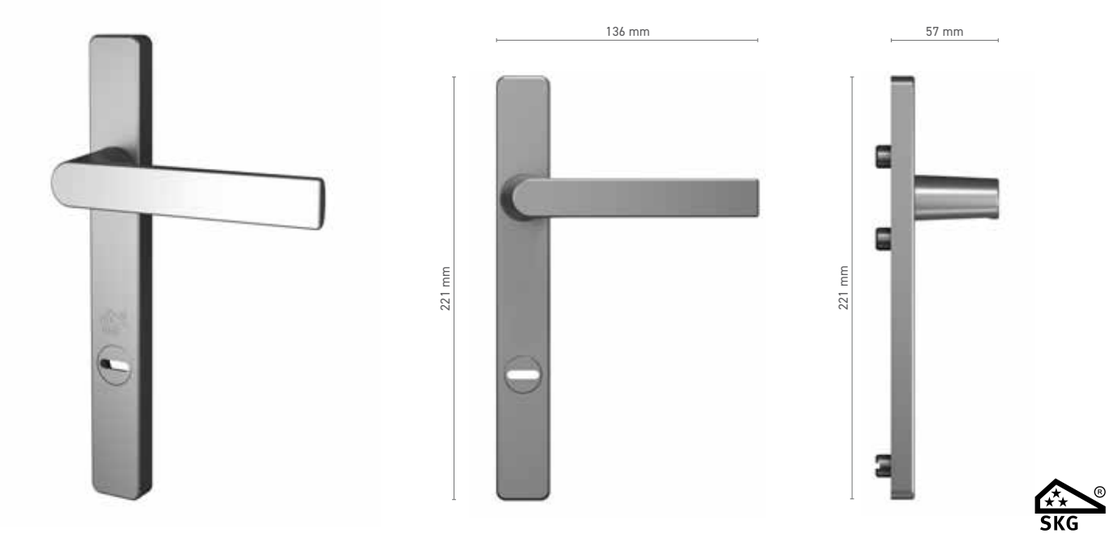

Katalogové číslo	8H00144X
Barvy	imitace nerezi · bílá · antracit · černá
Ovládání	trn 8 mm

EDGE
oboustranná klika s trnem pro zdvižně-posuvné dveře

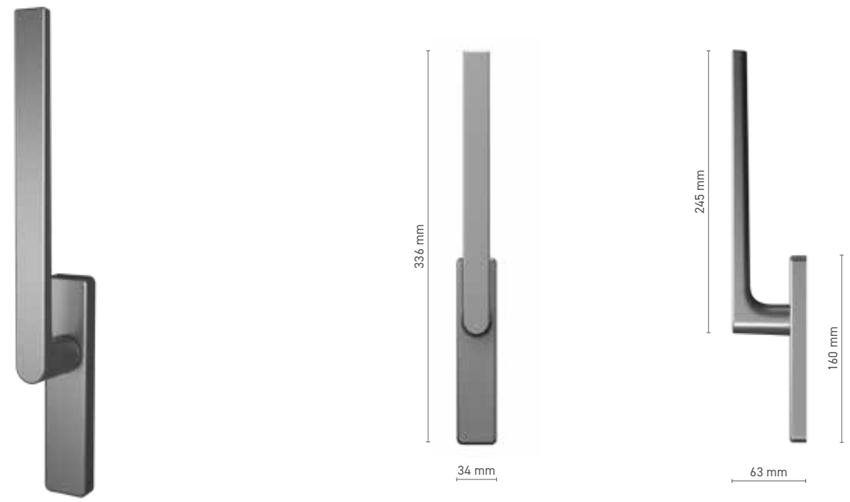

Katalogové číslo	8H00155X / 8H00156X
Barvy	imitace nerezi · přírodní elox · bílá · antracit · černá
Ovládání	trn 10 mm

EDGE
oboustranná klika s trnem pro zdvižně-posuvné dveře, uzamykatelná

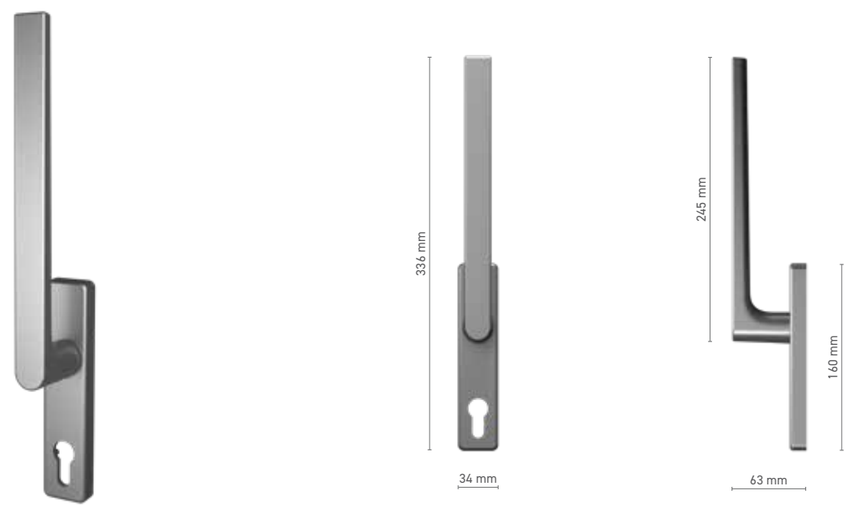

Katalogové číslo	8H00157X / 8H00158X
Barvy	imitace nerezi · přírodní elox · bílá · antracit · černá
Ovládání	trn 10 mm

EDGE / HORIZON

vnější madlo pro zdvižně-posuvné dveře

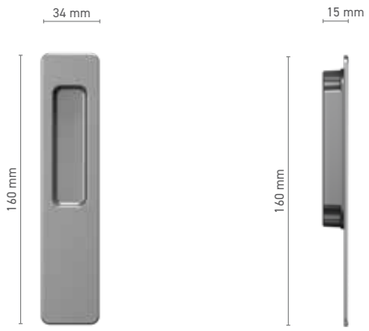

Katalogové číslo	1820093X				
Barvy	imitace nerezi	přírodní elox	bílá	antracit	černá

HORIZON

HORIZON
okenní klika

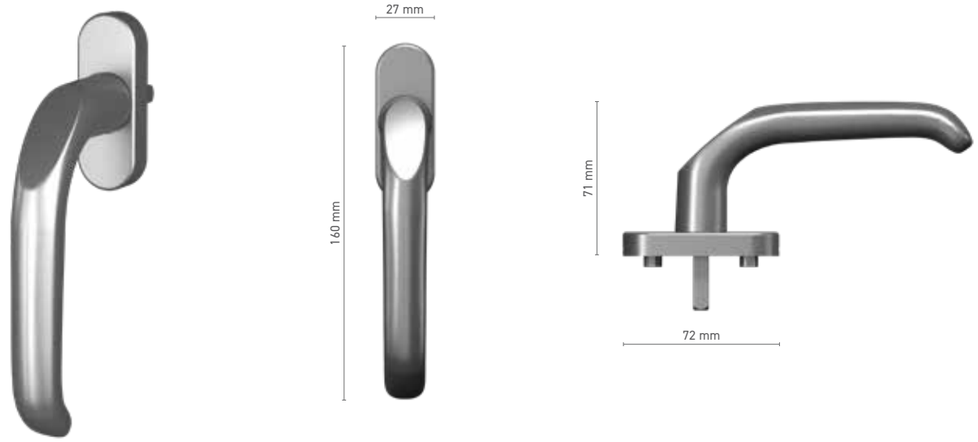

Katalogové číslo	1820094X				
Barvy	imitace nerezi	přírodní elox	bílá	antracit	černá
Ovládání	trn 7 mm				

HORIZON
okenní klika bez rozety (kratší)

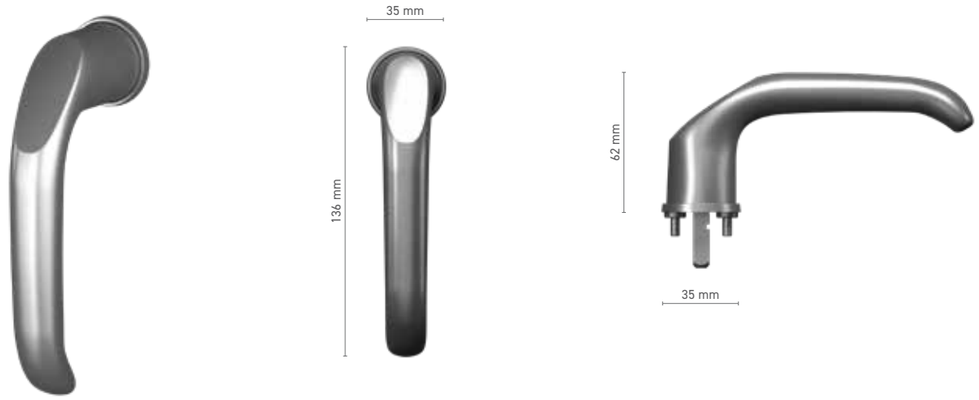

Katalogové číslo	1820095X			
Barvy	imitace nerezi	bílá	antracit	černá
Ovládání	trn 7 mm			

HORIZON
okenní klika bez rozety (delší)

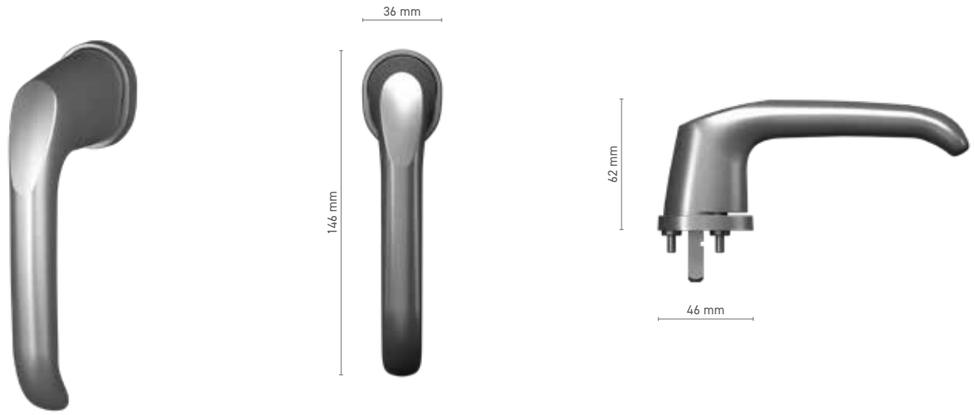

Katalogové číslo	1820096X				
Barvy	imitace nerezi	přírodní elox	bílá	antracit	černá
Ovládání	trn 7 mm				

HORIZON
okenní klika bez rozety (delší), uzamykatelná

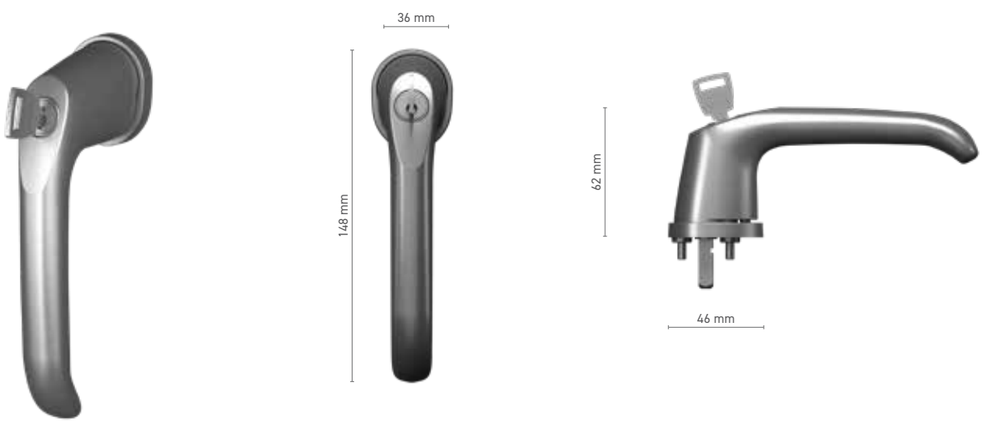

Katalogové číslo	1820097X				
Barvy	imitace nerezi	přírodní elox	bílá	antracit	černá
Ovládání	trn 7 mm				

HORIZON
okenní klika bez rozety (delší), uzamykatelná, levá / pravá

Katalogové číslo	1820098X / 1820099X				
Barvy	imitace nerezi	přírodní elox	bílá	antracit	černá
Ovládání	trn 7 mm				

HORIZON
jednostranná klika pro zdvižně-posuvné dveře

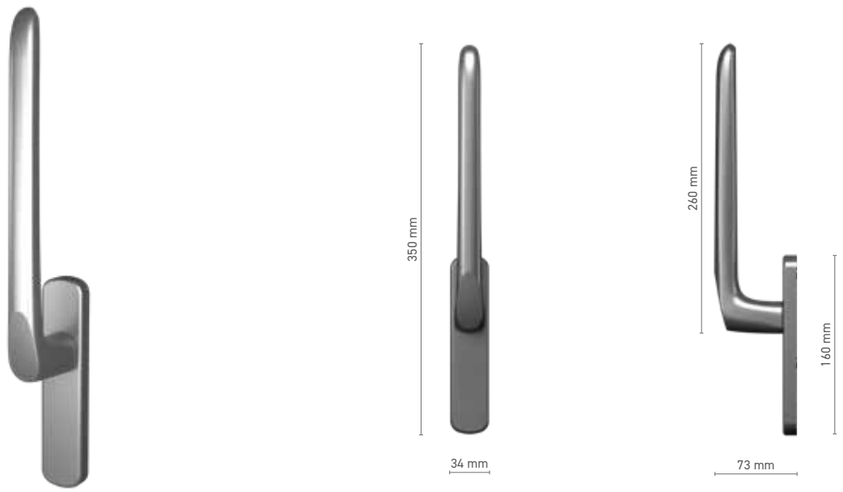

Katalogové číslo	1820090X				
Barvy	imitace nerezi	přírodní elox	bílá	antracit	černá
Ovládání	trn 10 mm				

HORIZON
jednostranná klika pro zdvižně-posuvné dveře, uzamykatelná

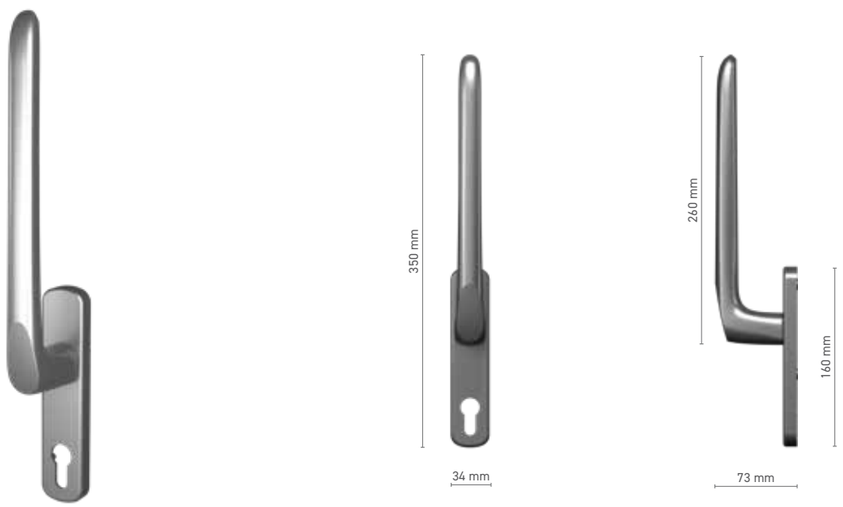

Katalogové číslo	1820091X				
Barvy	imitace nerezi	přírodní elox	bílá	antracit	černá
Ovládání	trn 10 mm				

HORIZON
oboustranná klika s trnem pro zdvižně-posuvné dveře, uzamykatelná

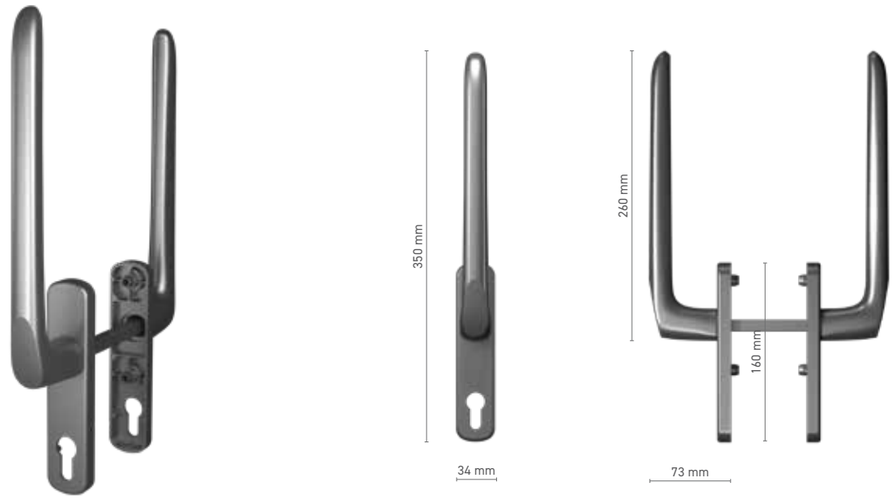

Katalogové číslo	1820092X				
Barvy	imitace nerezi	přírodní elox	bílá	antracit	černá
Ovládání	trn 10 mm				

EDGE / HORIZON
vnější madlo pro zdvižně-posuvné dveře

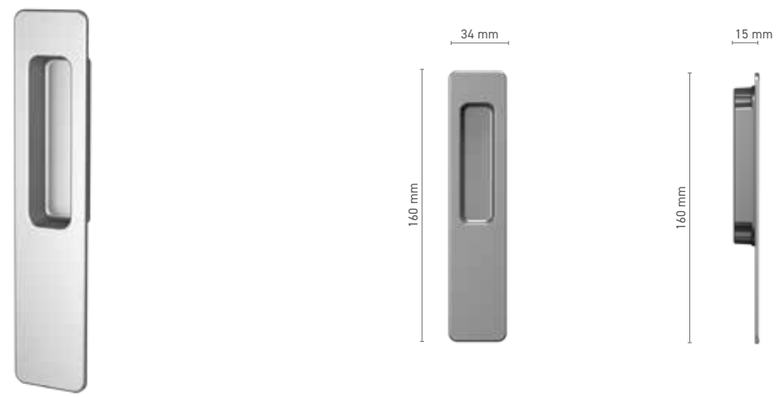

Katalogové číslo	1820093X				
Barvy	imitace nerezi	přírodní elox	bílá	antracit	černá

HORIZON
oboustranná dveřní klika

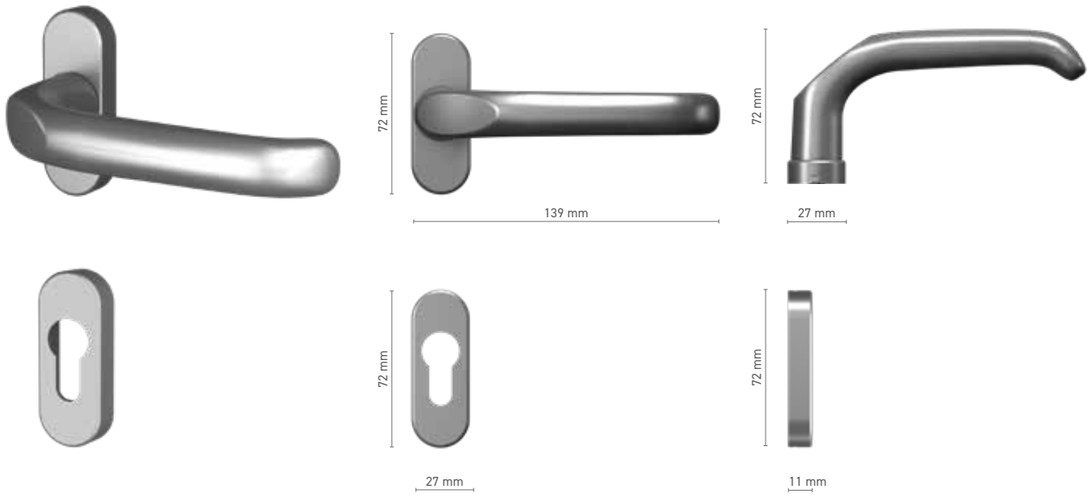

Katalogové číslo	8H00275X / 8H00276X				
Barvy	imitace nerezi	přírodní elox	bílá	antracit	černá
Ovládání	trn 8 mm				
Štítek	8H00277X				

HORIZON
oboustranná dveřní klika

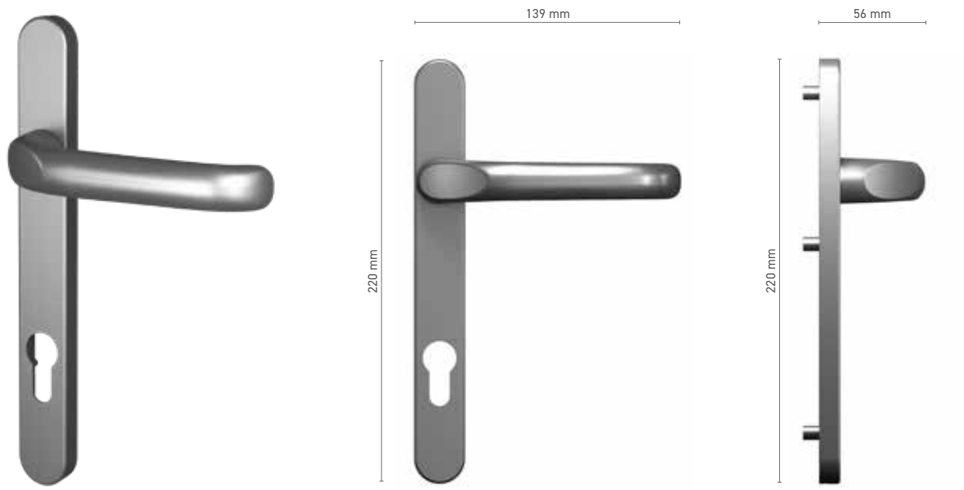

Katalogové číslo	8000997X / 8000996X				
Barvy	imitace nerezi	přírodní elox	bílá	antracit	černá
Ovládání	trn 8 mm				

HORIZON
klika pro sklopně-posuvné dveře

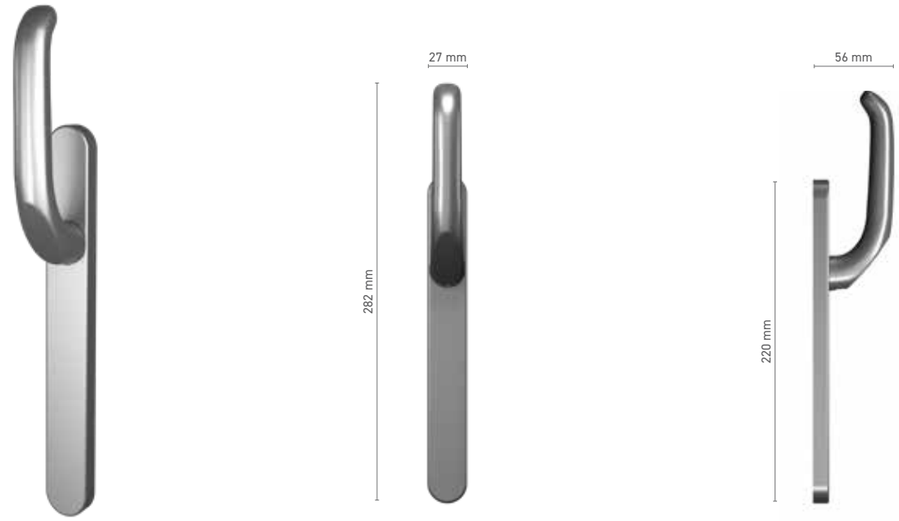

Katalogové číslo	8001056X / 8001057X				
Barvy	imitace nerezi	přírodní elox	bílá	antracit	černá
Ovládání	trn 8 mm				

HORIZON
oboustranná klika pro bezpečnostní třídu RC2

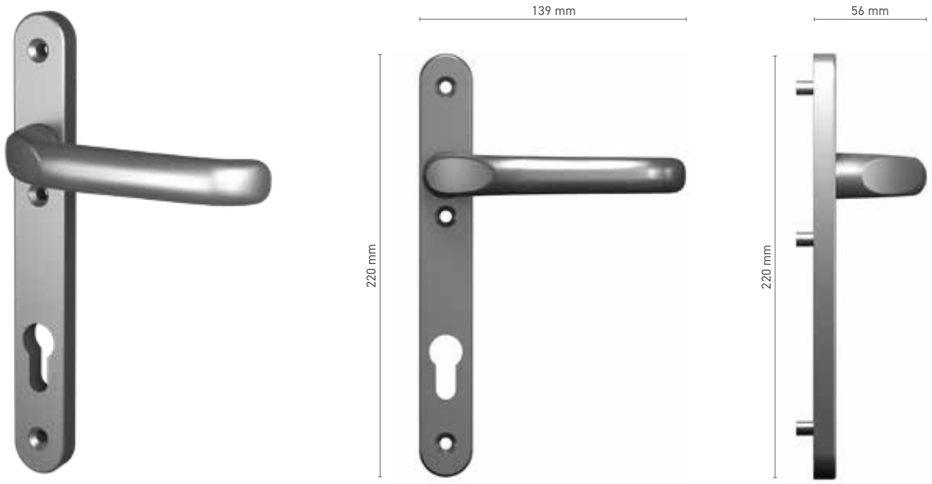

Katalogové číslo	8001297X / 8001298X		
Barvy	přírodní elox	bílá	černá
Ovládání	trn 8 mm		

HORIZON
oboustranná klika pro bezpečnostní třídu RC2 (pro dveře se žaluziemi)

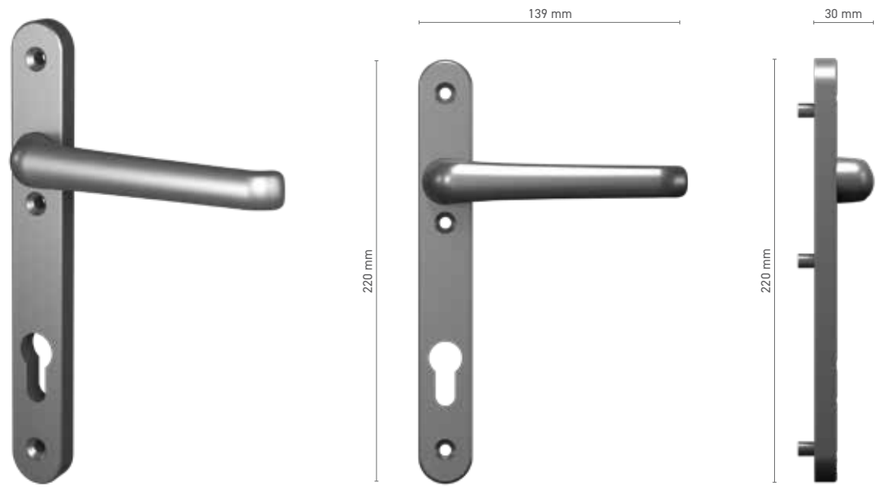

Katalogové číslo	8001310X / 8001311X		
Barvy	imitace nerezi	přírodní elox	černá
Ovládání	trn 8 mm		

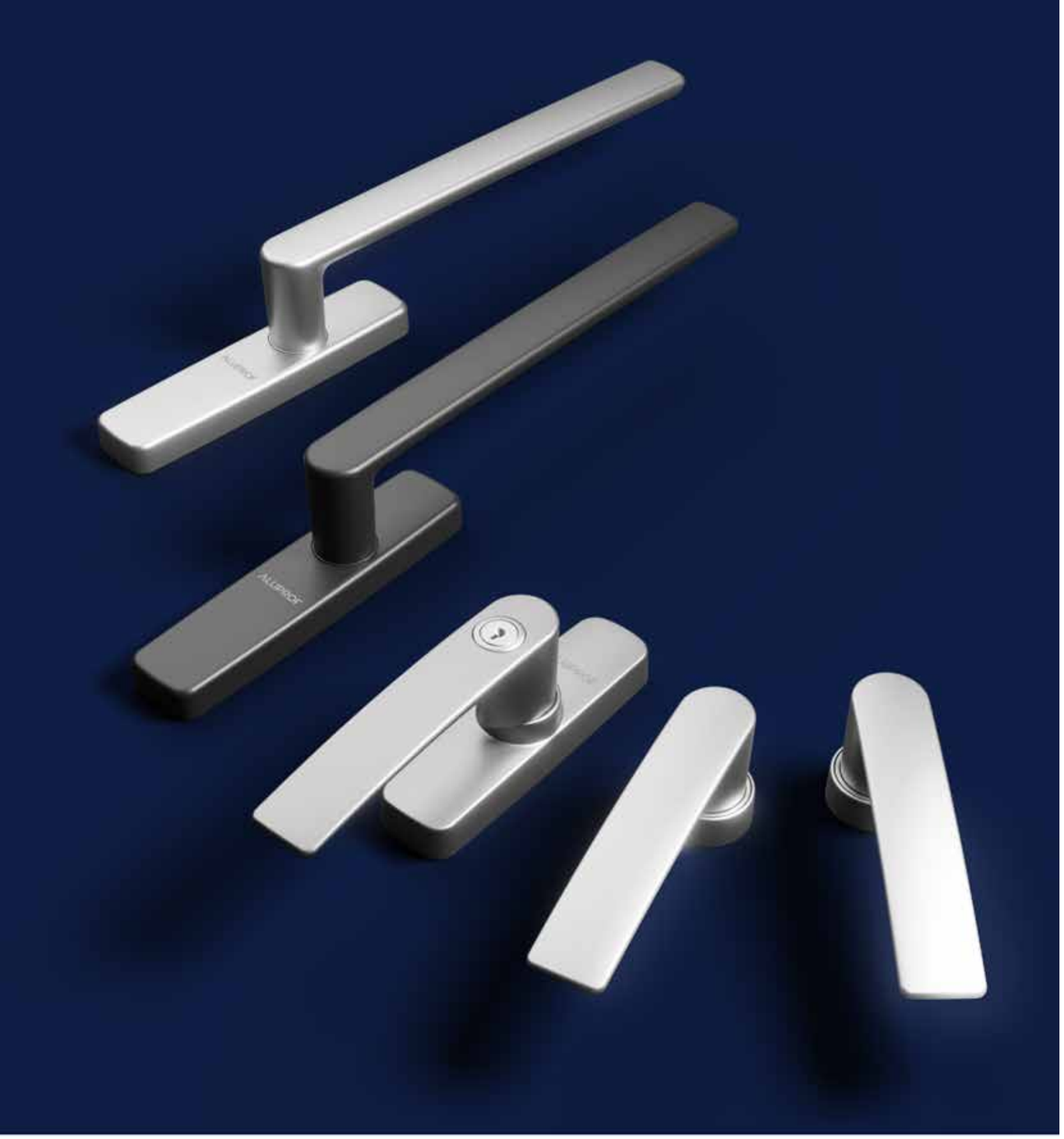

FAPIM

FAPIM
okenní klika

Katalogové číslo	1922017X			
Barvy	podle RAL *	přírodní elox	imitace eloxu	bílá
Ovládání	trn 7 mm			

* - klika bez loga

FAPIM
okenní klika, uzamykatelná

Katalogové číslo	1922018X			
Barvy	podle RAL *	přírodní elox	imitace eloxu	bílá
Ovládání	trn 7 mm			
Vybavení kliky	jednopolohová vložka			

* - klika bez loga

FAPIM
okenní klika

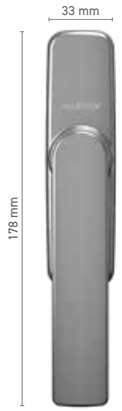

Katalogové číslo	▪ 1922020X		
Barvy	▪ podle RAL *	▪ imitace eloxu	▪ bílá
Ovládání	▪ vidlička		

* - klika bez loga

FAPIM
okenní klika, uzamykatelná / TBT

Katalogové číslo	▪ 1922021X / 1922033X		
Barvy	▪ podle RAL *	▪ imitace eloxu	▪ bílá
Ovládání	▪ vidlička		
Vybavení kliky	▪ jednopolohová vložka / funkcja wkładki TBT		

* - klika bez loga

FAPIM
okenní klika bez rozety

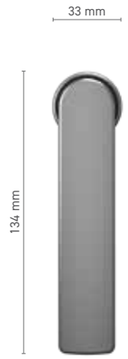

Katalogové číslo	▪ 1922019X			
Barvy	▪ podle RAL	▪ přírodní elox	▪ imitace eloxu	▪ bílá
Ovládání	▪ trn 7 mm			

FAPIM
okenní klika bez rozety, uzamykatelná

Katalogové číslo	▪ 1922034X			
Barvy	▪ podle RAL	▪ přírodní elox	▪ imitace eloxu	▪ bílá
Ovládání	▪ trn 7 mm			
Vybavení kliky	▪ jednopolohová vložka			

FAPIM
jednostranná klika pro zdvižně-posuvné dveře

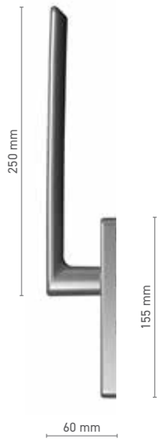

Katalogové číslo	1922040X			
Barvy	podle RAL *	přírodní elox	imitace eloxu	bílá
Ovládání	trn 10 mm			

* - klika bez loga

FAPIM
jednostranná klika pro zdvižně-posuvné dveře, uzamykatelná

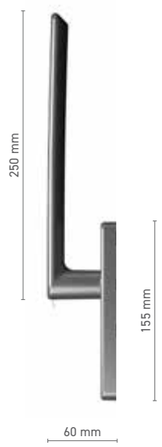

Katalogové číslo	1922041X			
Barvy	podle RAL *	přírodní elox	imitace eloxu	bílá
Ovládání	trn 10 mm			

* - klika bez loga

FAPIM
oboustranná klika pro zdvižně-posuvné dveře, uzamykatelná

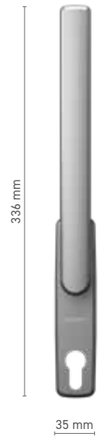

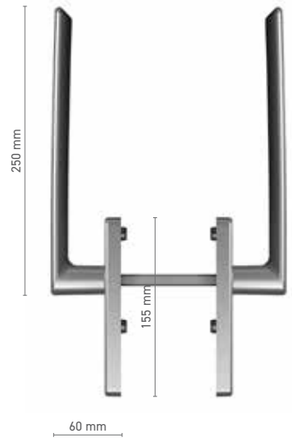

Katalogové číslo	1922042X			
Barvy	podle RAL *	přírodní elox	imitace eloxu	bílá
Ovládání	trn 10 mm			

* - klika bez loga

FAPIM
vnější madlo pro zdvižně-posuvné dveře

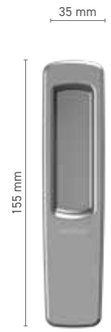

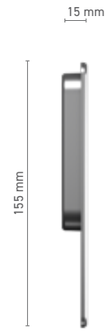

Katalogové číslo	1922043X			
Barvy	podle RAL *	přírodní elox	imitace eloxu	bílá

* - pochwyt bez logo

FAPIM
jednostranná dveřní klika

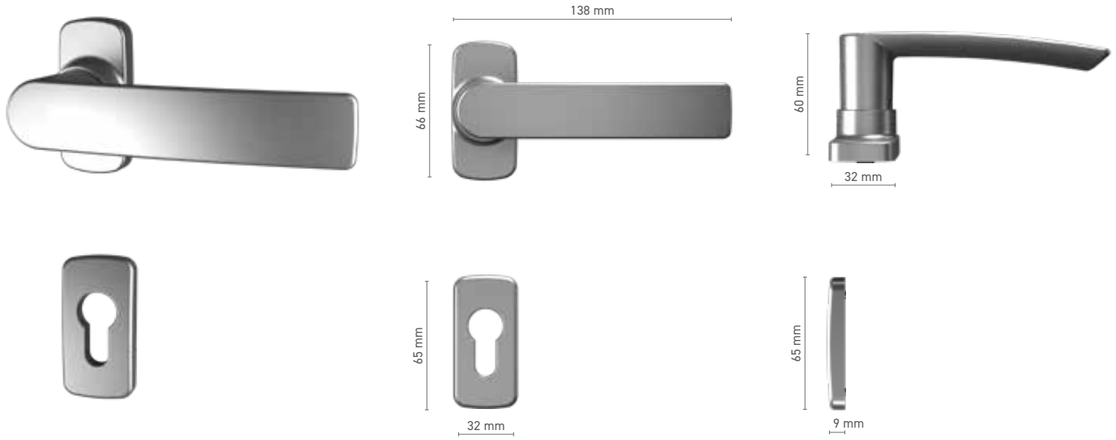

Katalogové číslo	8001289X			
Barvy	podle RAL *	přírodní elox	imitace eloxu	bílá
Ovládání	trn 8 mm			
Štítek	1924113X			

* - klika bez loga

FAPIM
oboustranná dveřní klika

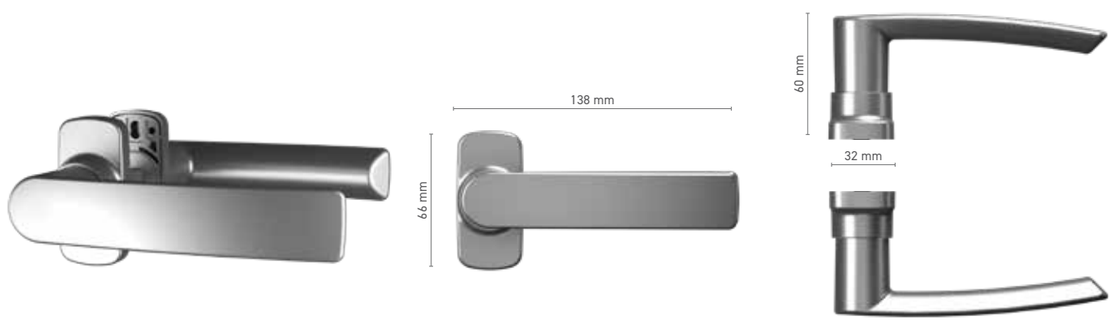

Katalogové číslo	8001291X			
Barvy	podle RAL *	přírodní elox	imitace eloxu	bílá
Ovládání	trn 8 mm			

* - klika bez loga

ROTO

ROTO Line
okenní klika

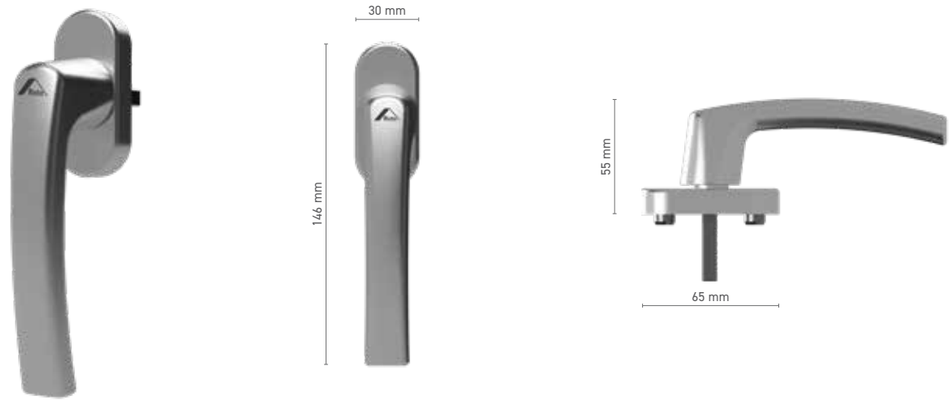

Katalogové číslo	1810504X			
Barvy	imitace eloxu	bílá	stříbrná	černá
Ovládání	trn 7 mm			

ROTO Line
okenní klika, uzamykatelná

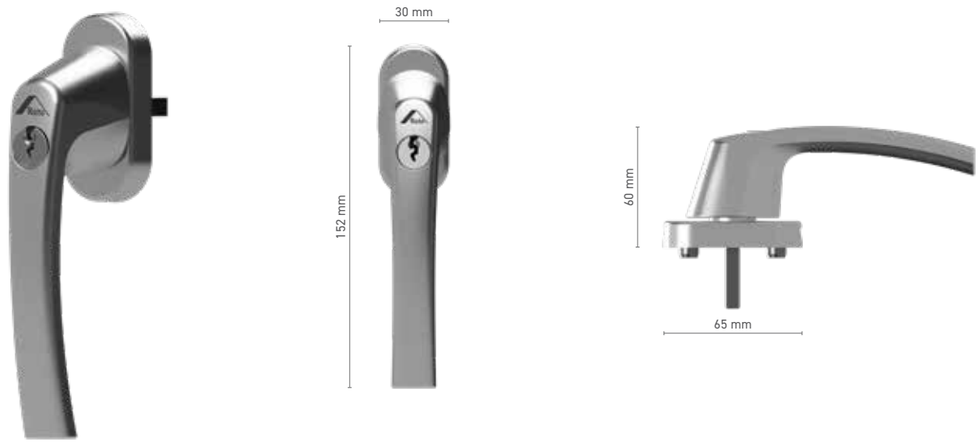

Katalogové číslo	1810517X			
Barvy	imitace eloxu	bílá	stříbrná	černá
Ovládání	trn 7 mm			
Vybavení kliky	jednopolohová vložka			

ROTO Line
okenní klika

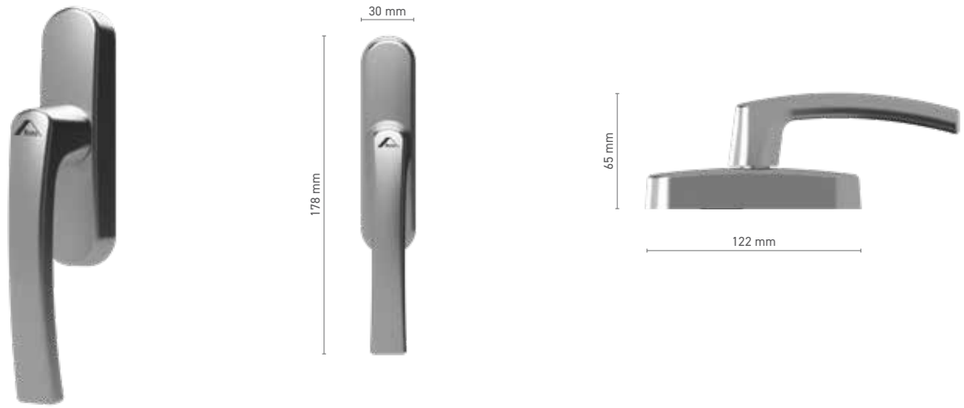

Katalogové číslo	1810502X				
Barvy	podle RAL*	imitace eloxu	bílá	stříbrná	černá
Ovládání	vidlička				

* - klika bez loga

ROTO Line
okenní klika bez rozety

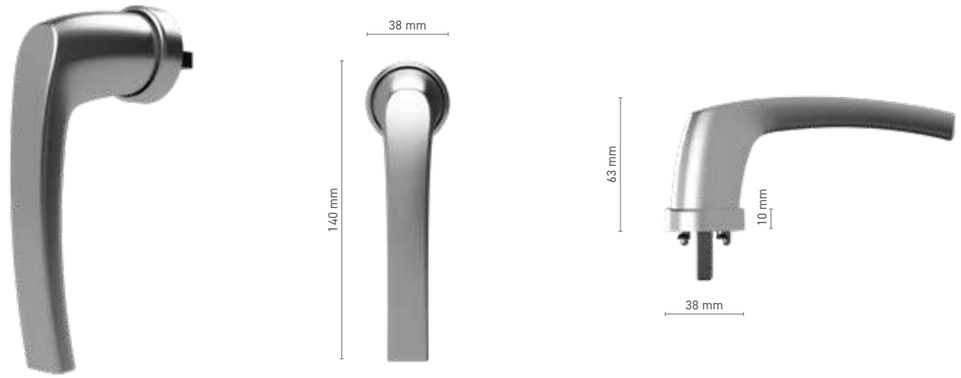

Katalogové číslo	1810554X			
Barvy	imitace eloxu	bílá	stříbrná	černá
Ovládání	trn 7 mm			

ROTO Line
okenní klika, uzamykatelná

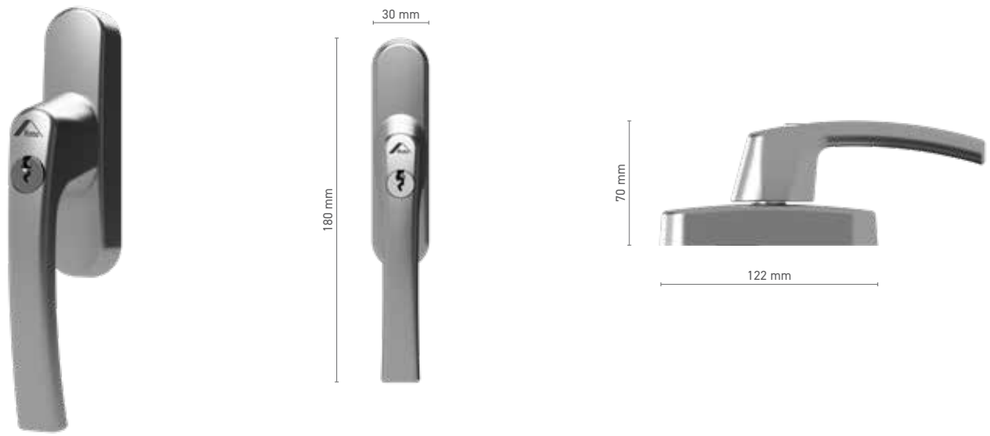

Katalogové číslo	1810518X				
Barvy	podle RAL*	imitace eloxu	bílá	stříbrná	černá
Ovládání	vidlička				
Vybavení kliky	jednopolohová vložka				

* - klika bez loga

ROTO Line
okenní klika bez rozety, uzamykatelná

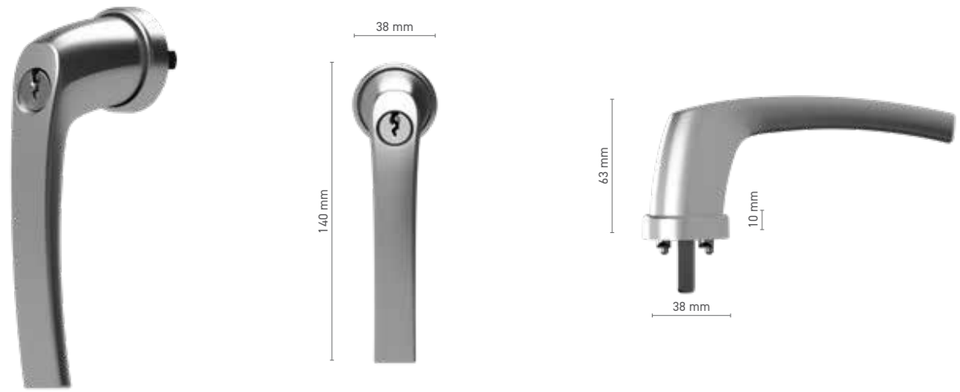

Katalogové číslo	1810552X			
Barvy	imitace eloxu	bílá	stříbrná	černá
Ovládání	trn 7 mm			
Vybavení kliky	jednopolohová vložka			

ROTO Line
jednostranná klika pro zdvižně-posuvné dveře

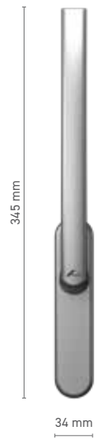

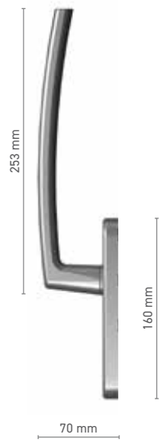

Katalogové číslo	1810790X				
Barvy	podle RAL*	imitace eloxu	bílá	stříbrná	černá
Ovládání	trn 10 mm				

* - klika bez loga

ROTO Line
jednostranná klika pro zdvižně-posuvné dveře, uzamykatelná

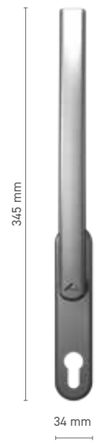

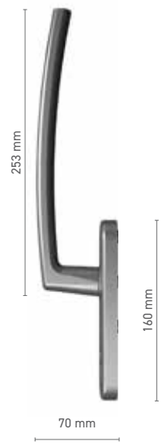

Katalogové číslo	1810791X				
Barvy	podle RAL*	imitace eloxu	bílá	stříbrná	černá
Ovládání	trn 10 mm				

* - klika bez loga

ROTO Line
oboustranná klika pro zdvižně-posuvné dveře, uzamykatelná

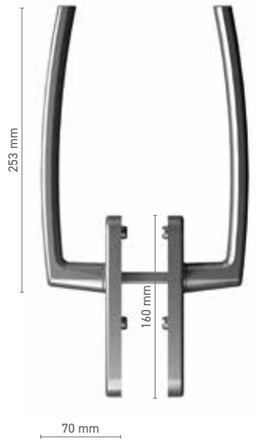

Katalogové číslo	1810792X				
Barvy	podle RAL*	imitace eloxu	bílá	stříbrná	černá
Ovládání	trn 10 mm				

* - klika bez loga

ROTO Line
vnější madlo pro zdvižně-posuvné dveře

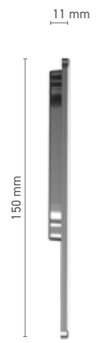

Katalogové číslo	1810793X				
Barvy	podle RAL	imitace eloxu	bílá	stříbrná	černá

ROTO Patio Alversa
pro sklopně-posuvné dveře

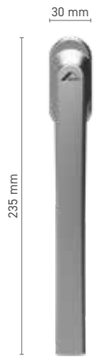

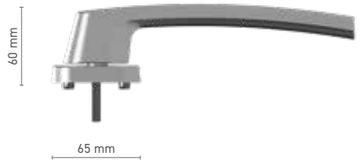

Katalogové číslo	1810753X			
Barvy	imitace eloxu	bílá	stříbrná	černá
Ovládání	trn 7 mm			

ROTO Patio Alversa
pro sklopně-posuvné dveře, uzamykatelná

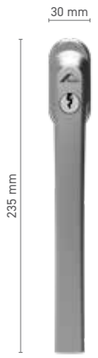

Katalogové číslo	1810754X			
Barvy	imitace eloxu	bílá	stříbrná	černá
Ovládání	trn 7 mm			
Vybavení kliky	jednopolohová vložka			

BARVY
KLIK ALUPROF

* Za příplatek jsou k dispozici všechny barvy RAL, strukturální barvy nebo nestandardní typy barev. Znázorněné barvy jsou pouze ilustrační.

ALUPROF
ALUMINIUM SYSTEMS

ALUPROF SYSTEM CZECH s.r.o., Na Rovince 879, 720 00 Ostrava-Hrabová
mobil: +420 774 741 102, +420 774 455 057, e-mail: firma@aluprof.eu

Showroom Praha
Brumlovka, budova G, Michelská 1552/58, 140 00 Praha 4 - Michle

Grupa Kęty

www.aluprof.com